参考図（扉体撤去）

平面図　S=1:200

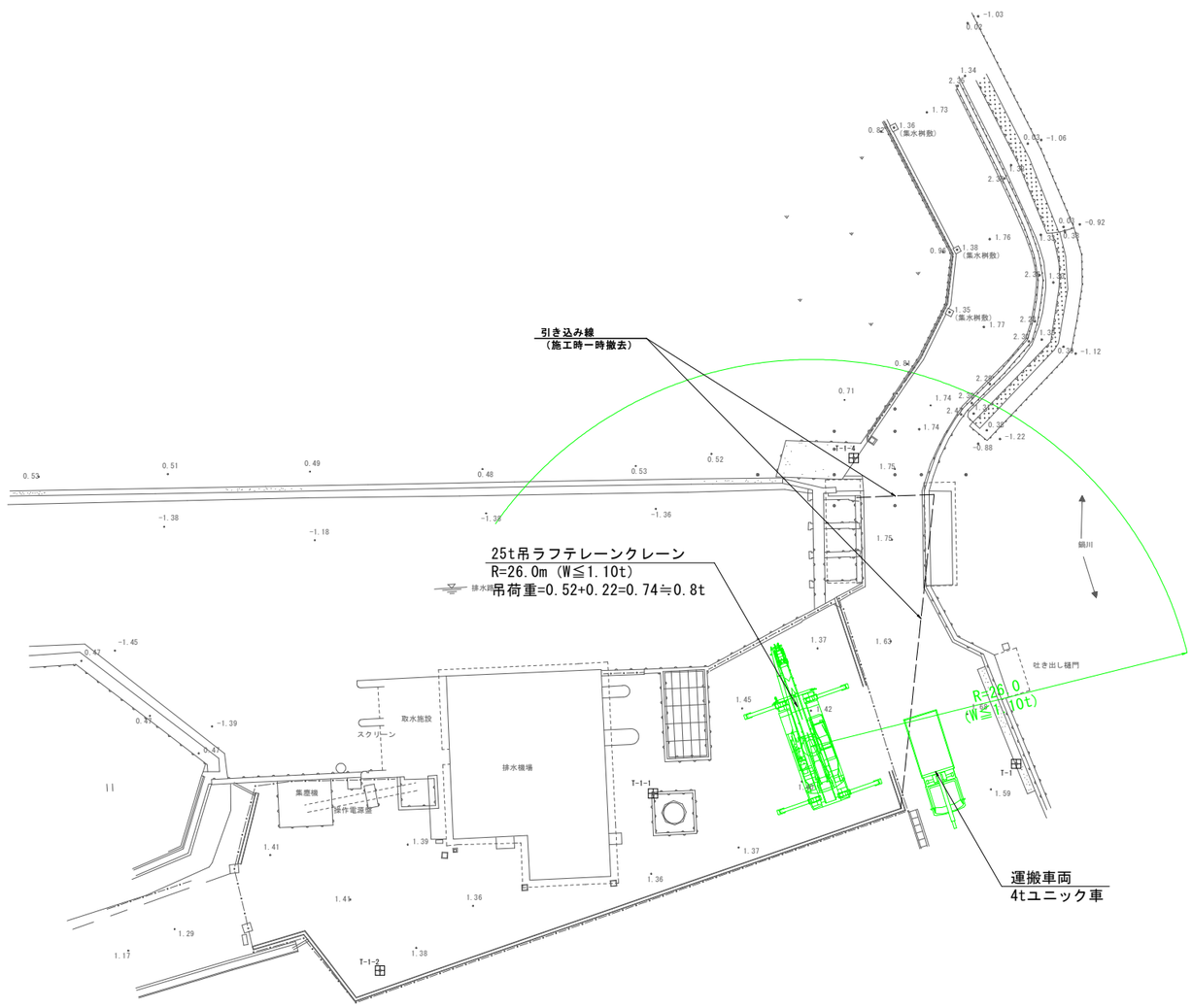

断面図　S=1:50

作業手順

1)準備
- 引き込み線撤去

2)扉体撤去
- 扉体の全閉位置(①)から開閉装置により引き上げる(②)
- 引き上げた後、扉体に吊り金具を取付
- 開閉装置により降下させながら25tRTCにて吊り上げる(③)
- 完全に吊り上げた状態(④)にて、吊りピンを抜き取り扉体撤去

3)扉体運搬＋水密ゴム取替

4)扉体取付
- 上記2)の逆の順序（④→③→②→①）にて扉体を取付

5)後片付け

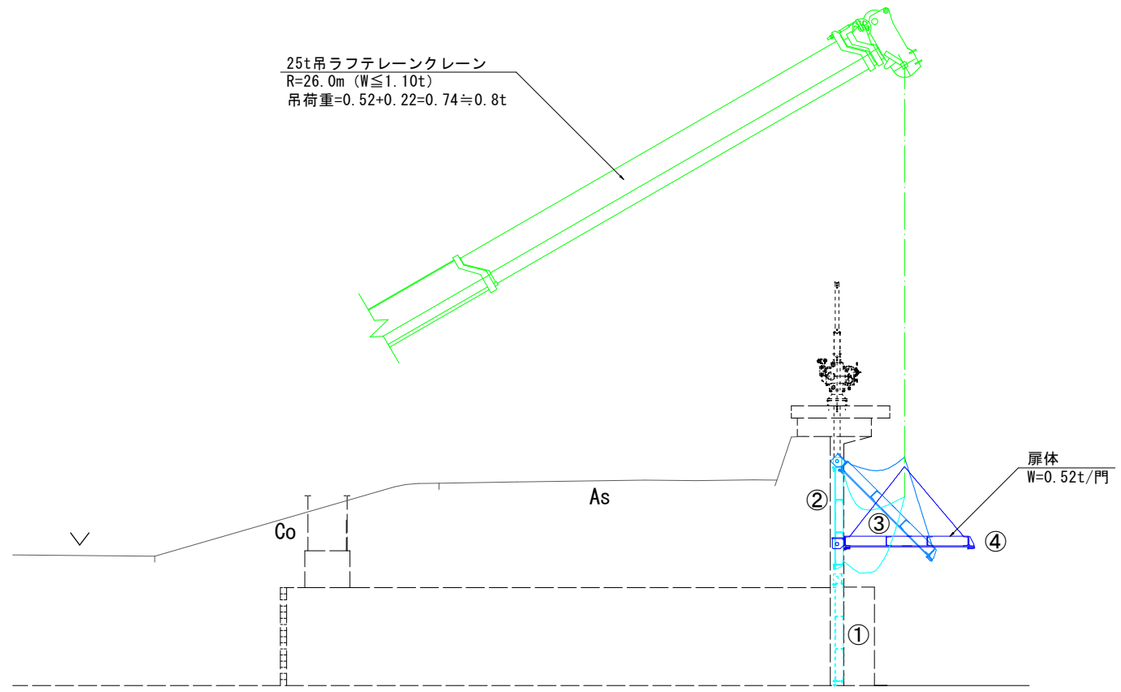

TP=-3.000

点　名	X座標	Y座標	備　考
T-1	126421.012	98298.667	標高=1.691
T-2	126374.947	98307.191	標高=2.474
T-1-1	126442.044	98286.109	標高=1.924
T-1-2	126453.267	98267.327	標高=1.372
T-1-3	126507.999	98284.993	標高=0.686
T-1-4	126439.888	98312.295	標高=1.724

本作業に使用した基準点は、ネットワーク型GNSS測量機を使用し単点観測で「T-1」「T-2」を設置しした後放射点を観測した。標高は単点観測で得られたTP値を基本水準面とした。

【参考図】

工事名	R7徳土 鍋川　之・太郎八須　樋門修繕工事（2）（担い手確保型）		
路線名等	鍋川		
施工箇所	板野郡北島町太郎八須（第２分割）		
図面名	参考図（扉体撤去）		
縮尺	図示	図面番号	1/1
会社名			
事業者名	徳島県東部県土整備局〈徳島〉		